SOGOBA
MAÎTRISE DES FLUIDES SANTÉ

Lave-mains polyester MAEVA II

Applications

Salles de soins, salles de réveil, chambres, circulation, cabinets dentaires, laboratoires, consultation, salles d'examens

Données techniques

Dimensions (mm) : L 500 H 775 P 420

Poids : 10 kg

Matériau : Polyester armé fibre de verre / Gel Coat Sanitaire certifié LLOYDS n° MATS/4084/1 Isophtalique NPG

Type de commande disponible : commande fémorale, commande à coude, commande électronique.

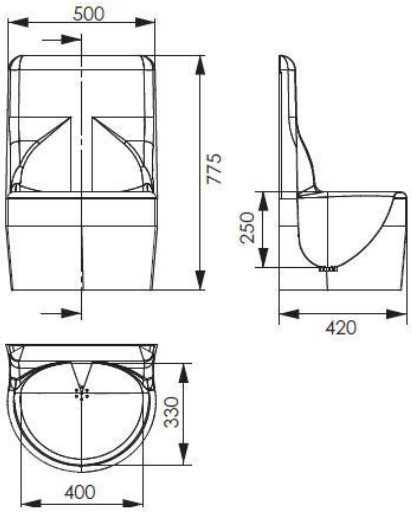

Dernière modification le : 20/10/2023

SOGOBA
MAÎTRISE DES FLUIDES SANTÉ

Plus produit

- Tous bords arrondis – aucun angle vif – formes ergonomiques facilitant le nettoyage et la désinfection – bonde moulée dans la masse.
- Gel Coat haute qualité Sanitaire ultra résistant UV et produits agressifs.
- Dosseret arrière évitant les éclaboussures au mur adossé.
- Modèle le plus compact de la gamme, faible encombrement.

Descriptif

Information: *Les flèches bleues → indiquent les éléments toujours livrés avec l'auge chirurgicale.*

Les cases ☐ indiquent les équipements optionnels à choisir, non inclus avec le modèle de base.

Lave-mains médical de marque SOGOBA type MAEVA II :

Ensemble cuve dosseret monobloc réalisé en Polyester armé / Gel coat

- Coloris blanc
- Dimensions hors tout : L 500 H 775 P 420
- Profondeur de cuve : 250 mm
- Cuve en bossage
- → Bonde moulée dans la masse
- → Support de fixation mural

Commande :

- ☐ Commande fémorale (L = 565 mm) Réf 899131646
- ☐ Commande au coude (L = 160 mm) Réf 12FL40000ACS1
- ☐ Commande à pédale temporisée (actionnement au pied) Réf. SOGFEET
- ☐ Commande à cellule électronique sur secteur **avec technologie SOGEASY** (cellule démontable sans dépose de l'auge), purge automatique à intervalles réglables (de 1 à 240 secondes) avec transformateur de sécurité 220V – 6V conforme à la norme EN60 742. Réf. 52KCE7-A
- ☐ Commande à cellule électronique à pile **avec technologie SOGEASY** (cellule démontable sans dépose de l'auge), purge automatique à intervalles réglables (de 1 à 240 secondes). Réf. 52KCEP-A

Robinetterie :

- ☐ Bec droit laiton chromé L150mm Réf BECDROITL150
- ☐ Robinetterie commande au coude Réf 12FL40000ACS1
- ☐ Col de cygne laiton chromé démontable Réf COLCYGNELAITONG

Dernière modification le : 20/10/2023

- Col de cygne inox déclipsable/autoclavable Petit modèle Réf 52BI001 ou Grand modèle Réf 52BI002

Autres équipements standard :

- Flexible PEX résistant aux chocs thermiques et choc chlorés Réf 861997-1FFHC
- Robinet d'arrêt à réglage de débit
- Siphon PP Ø 32 mm Réf 8954451A

Equipements optionnels :

- Mitigeur thermostatique avec sécurité anti-brûlure Réf MT
- Raccord rapide à clip pour filtre
- Filtre terminal tous germes SOGCLEAN durée de vie 35 jours
- Filtre terminal tous germes SOGCLEAN durée de vie 92 jours
- Raccord rapide type WALTER pour filtration terminale
- Siphon à culot en verre démontable/autoclavable Réf SVERRELAV + JOINT40M
- Kit alimentation SOGOBA Réf DISTRIBUT1PBJ comprenant :
  - Clapets anti-retour contrôlables type EA – Norme NF
  - Mitigeur thermostatique avec sécurité anti-brûlure
  - Robinetterie d'arrêt et de réglage de débit

Accessoires :

- Rail support L = 500 mm pour accessoires Réf RAILLAV
- Platine avec support savon inox pour rail Réf DIST1POLY
- Platine nue pour rail (tous type de distributeurs) Réf DIST2POLY
- Platine avec support à savon inox autoclavable flacon carré type HiBiSCRUB pour rail Réf DIST5POLY
- Support savon inox à coude Réf 904383220
- Panier brosse pour rail ou mural Réf PANIER1

Dernière modification le : 20/10/2023

Entretien et garantie

Les lavabos SOGOBA doivent être entretenus avec des produits non agressifs, selon les préconisations qui se trouvent dans le document « Notice d'entretien » envoyé au client.

Les lavabos SOGOBA sont garantis 1 an contre tout vice de fabrication. Sont exclus de la garantie : les utilisations de produits ou détergents non compatibles (voir notice d'entretien) avec matériaux de fabrication, les dégradations liées à des chocs volontaires lors de l'installation ou la manipulation du produit.

Nos lavabos et lave-mains sont fabriqués en France, et soumis à un contrôle qualité strict. Si malgré tous les soins apportés à la fabrication de ce matériel, un problème était à nous signaler, merci de prendre contact avec notre SAV au 03.60.04.40.52.

Tél : +33 (0) 3 60 04 40 52 – contact@sogoba.com
www.sogoba.com